КП921А

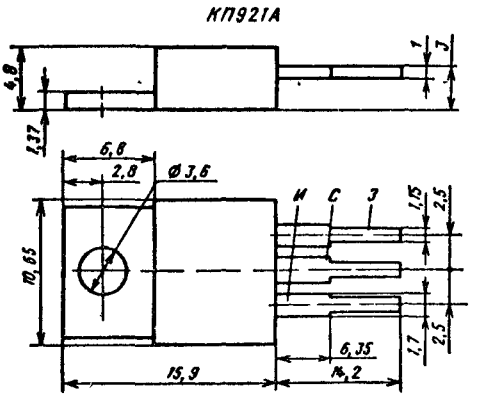

Транзистор кремниевый эпитаксиально планарный полевой с изолированным затвором и вертикальным индуцированным каналом *n*-типа. Предназначен для применения в быстродействующих переключающих устройствах Выпускается в пластмассовом корпусе с гибкими выводами. Тип прибора указывается на корпусе.

Масса транзистора не более 10 г.

Электрические параметры

Сопротивление сток — исток в открытом состоянии при $I_C=0{,}5$ А, $U_{ЗИ}=15$ В	0 08*. 0,1* 0,13 Ом
Крутизна характеристики при $U_{СИ}=25$ В, $I_C=1$ А	0,8 1*..1,5* А/В
Начальный ток стока при $U_{СИ}=40$ В, $U_{ЗИ}=0$, $T=-45..+85$ °С	0 02*.. 0,1*.. 2,5 мА
Ток утечки затвора при $U_{ЗИ}=15$ В	0.01*.. 0,05*..10 мкА

Предельные эксплуатационные данные

Постоянное напряжение сток — исток	45 В
Импульсное напряжение сток — исток при $t_и=2$ мкс, $Q=1000$	60 В
Импульсное напряжение затвор — исток при $t_и=2$ мкс, $Q=1000$	40 В
Ток стока	10 А
Постоянная рассеиваемая мощность [1]:	
$T=-45..+25$ °С	15 Вт
$T=+85$ °С	8 Вт
Температура окружающей среды	−45..+85 °С

[1] В диапазоне температур $T=+25..+85$ °С мощность снижается линейно на 117 мВт на 1 °С.

Пайка выводов допускается не ближе 5 мм от корпуса транзистора при температуре +235 °С в течение времени не более 5 с.

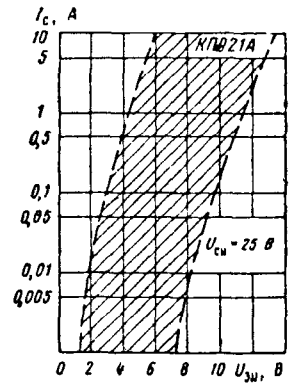

Зона возможных положений зависимости тока стока от напряжения затвор — исток

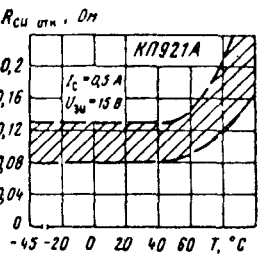

Зона возможных положений зависимости сопротивления сток — исток в открытом состоянии от температуры