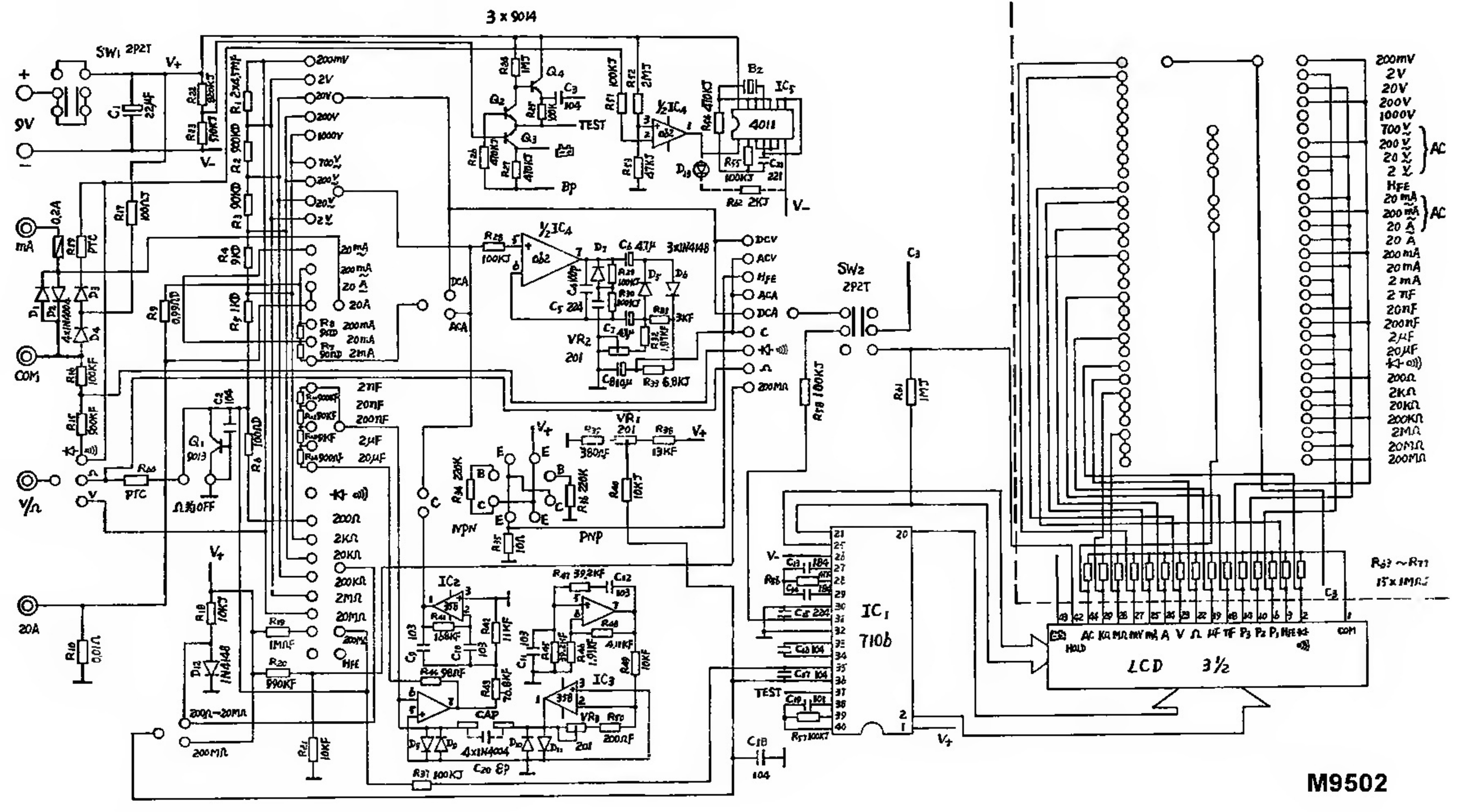
3 x 9014
SW1 2P2T
9V
mA
COM
V/Ω
20A
PTC
Q1 9013
Ω 为OFF
Q2
Q3
Q4
TEST
Bp
B2
IC5
4011
½IC4
3x1N4148
VR2 201
DCV
ACV
HFE
ACA
DCA
C
Ω
200MΩ
SW2 2P2T
VR1 201
NPN
PNP
IC2
IC3
CAP
4x1N4004
C20 8P
IC1 710b
TEST
LCD 3½
HOLD
COM
R63 ~ R77
15 x 1MΩ
200mV
2V
20V
200V
1000V
700V
200V
20V
2V
AC
HFE
20mA
200mA
20A
20A
200mA
20mA
2mA
2nF
20nF
200nF
2μF
20μF
200Ω
2KΩ
20KΩ
200KΩ
2MΩ
20MΩ
200MΩ
M9502