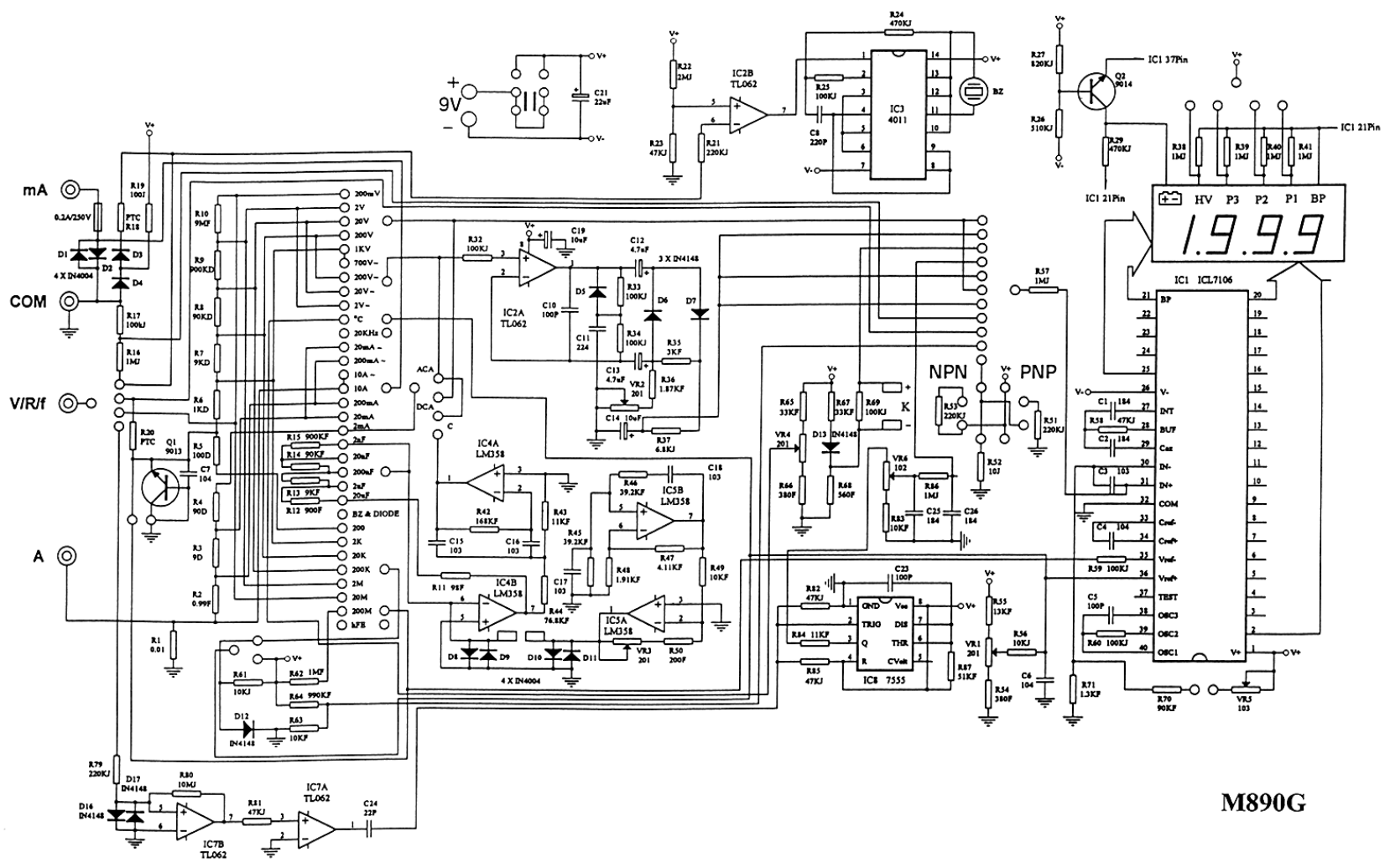
mA
COM
V/R/f
A
9V
IC1 ICL7106
IC2A TL062
IC2B TL062
IC3 4011
IC4A LM358
IC4B LM358
IC5A LM358
IC5B LM358
IC7A TL062
IC7B TL062
IC8 7555
NPN
PNP
HV P3 P2 P1 BP
1.9.9.9
M890G