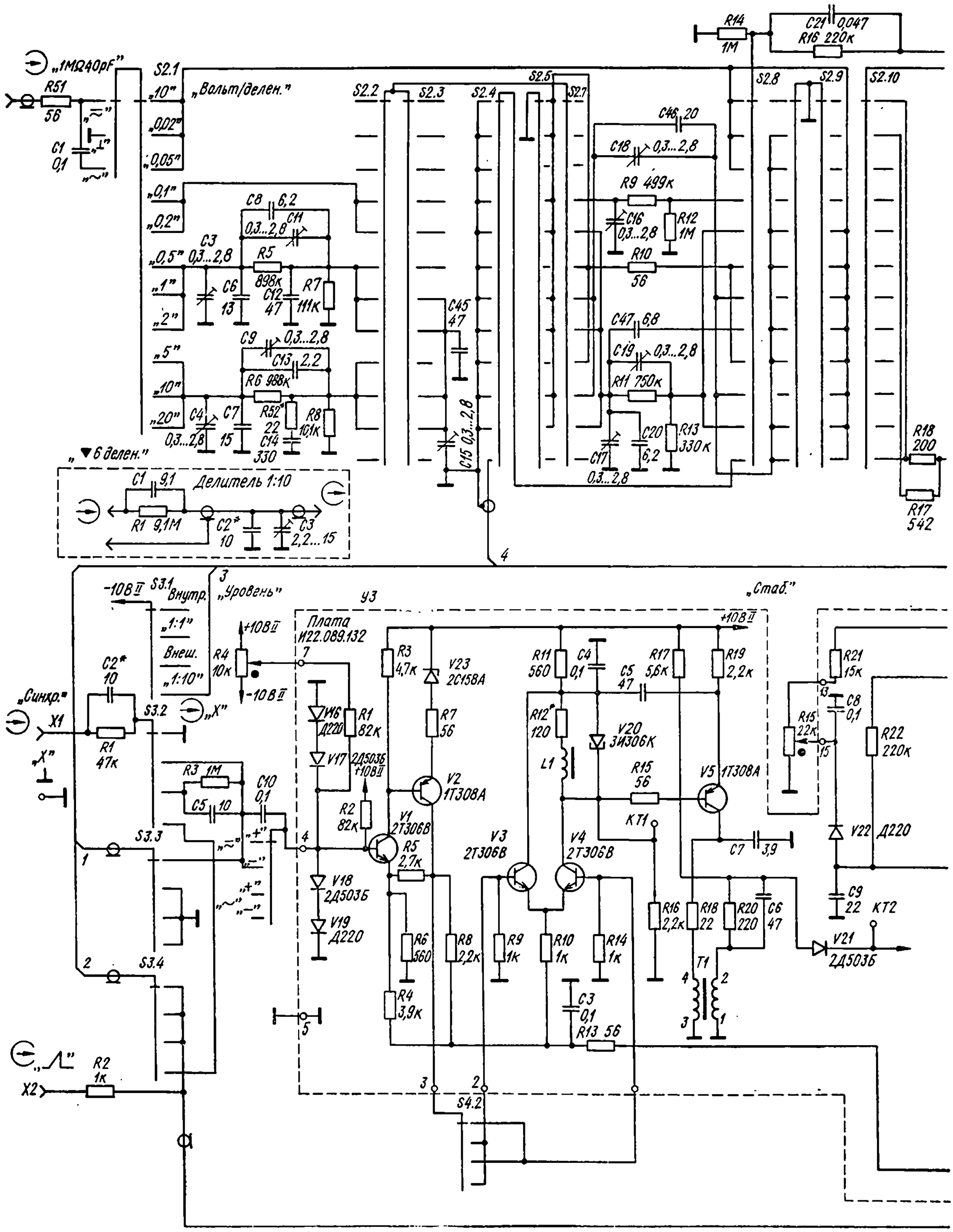

Рис. 6-6. Принципиальная схема прибора С1-67 (платы *У1*, *У3*)

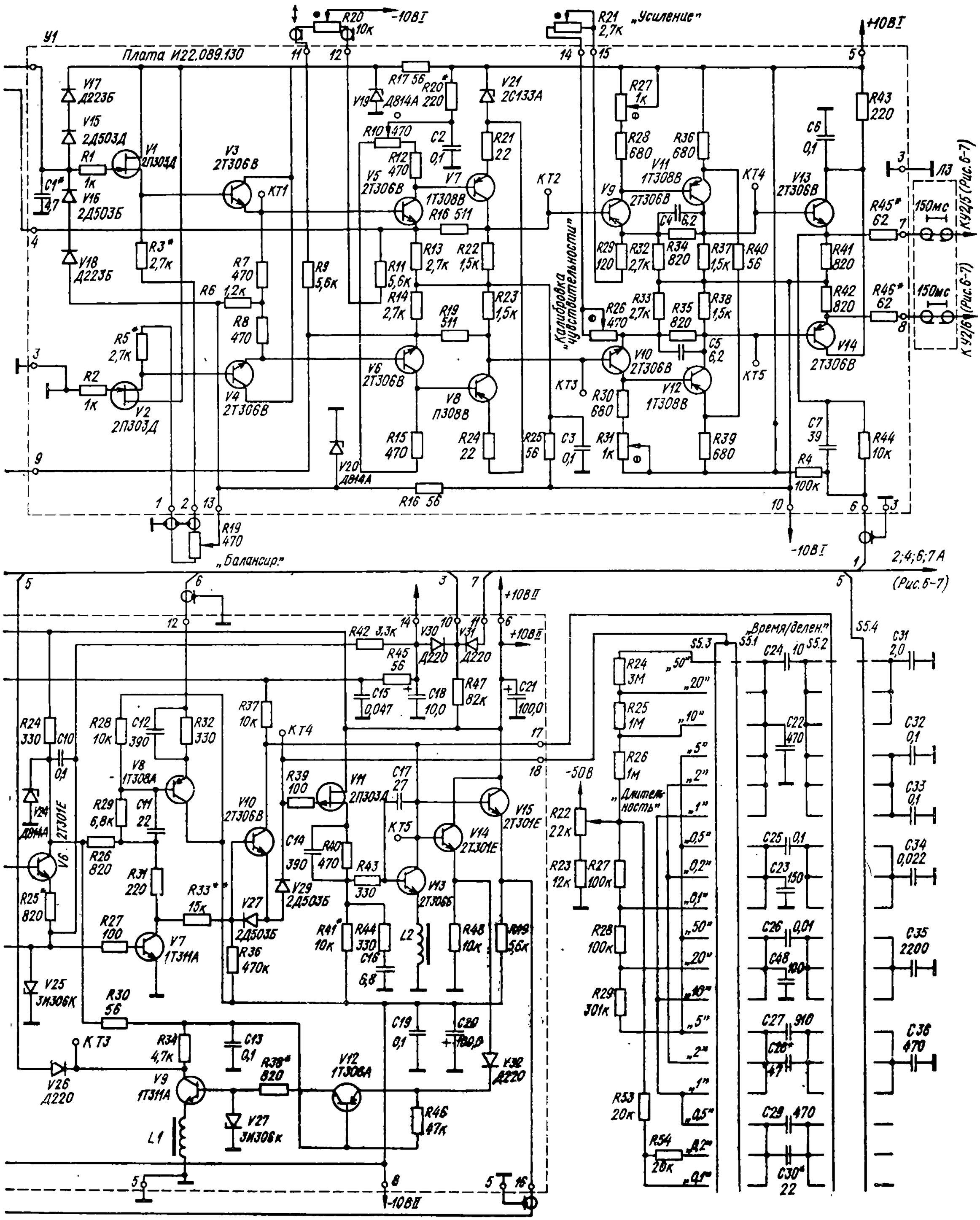
У1
Плата И22.089.130
R20 10к
-10В I
R21 2,7к „Усиление"
+10В I
V17 Д223Б
V15 2Д503Д
V16 2Д503Б
V18 Д223Б
V1 2П303Д
V2 2П303Д
V3 2Т306В
V4 2Т306В
V5 2Т306В
V6 2Т306В
V7 1Т308В
V8 П308В
V9 2Т306В
V10 2Т306В
V11 1Т308В
V12 1Т308В
V13 2Т306В
V14 2Т306В
V19 Д814А
V20 Д814А
V21 2С133А
„Калибровка чувствительности"
„Баланс."
КУ2/5 (Рис. 6-7)
2;4;6;7 А
(Рис. 6-7)
+10В II
-10В II
-50В
„Время/делен."
„Длительность"
V24 Д814А
V6 2Т301Е
V25 3И306К
V26 Д220
V7 1Т311А
V8 1Т308А
V9 1Т311А
V10 2Т306В
V11 2П303Д
V12 1Т306А
V13 2Т306Б
V14 2Т301Е
V15 2Т301Е
V27 2Д503Б
V29 2Д503Б
V30 Д220
V31 Д220
V32 Д220
L1
L2

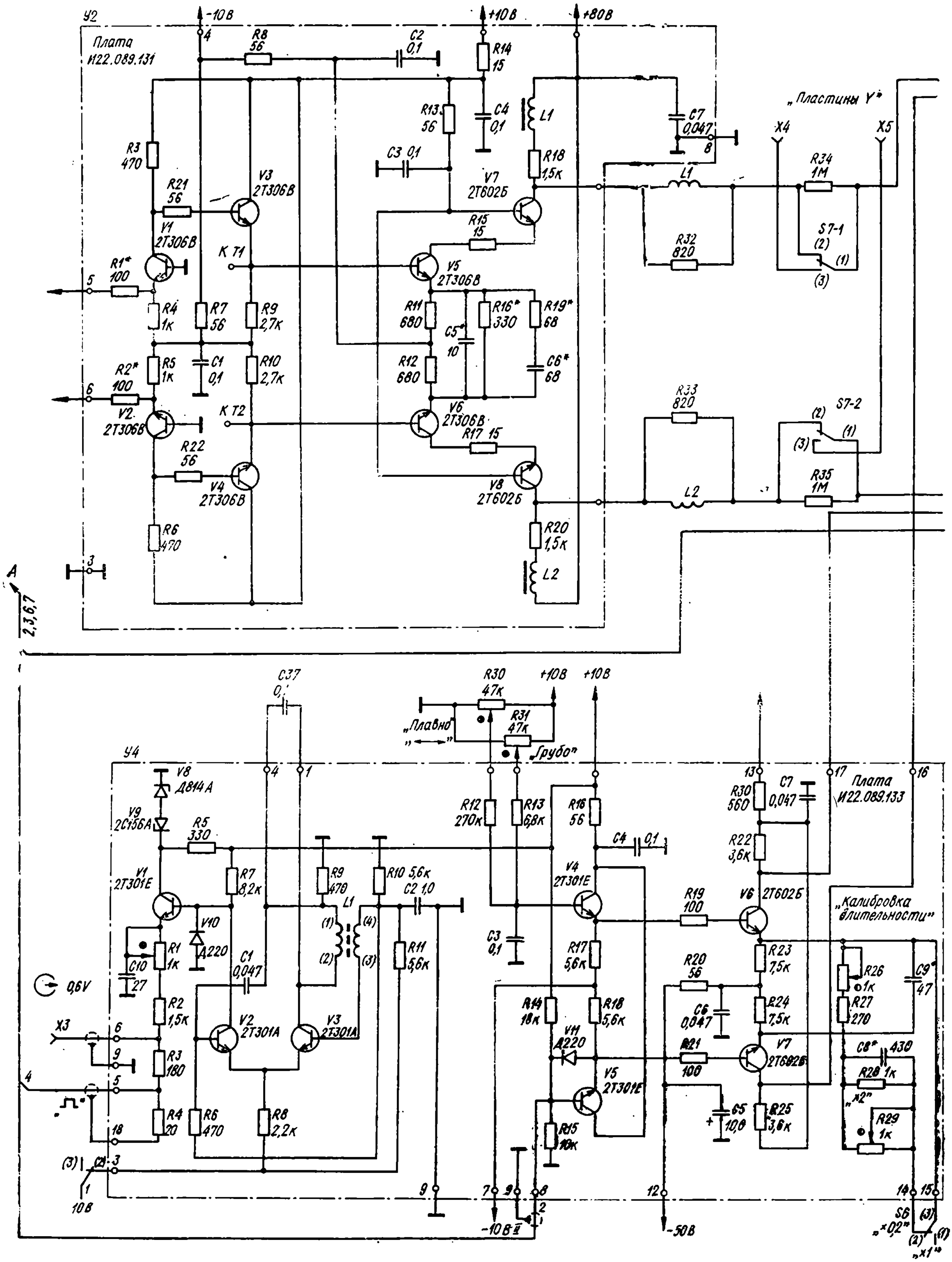
У2
Плата И22.089.131
-10В
+10В
+80В
R8 56
C2 0,1
R14 15
R13 56
C4 0,1
L1
C7 0,047
„Пластины Y"
X4
X5
R3 470
R21 56
V3 2Т306В
C3 0,1
V7 2Т602Б
R18 1,5к
R34 1М
V1 2Т306В
R15 15
S7-1
R32 820
R1* 100
К Т1
V5 2Т306В
R4 1к
R7 56
R9 2,7к
R11 680
R16* 330
R19* 68
C5* 10
R5 1к
C1 0,1
R10 2,7к
R12 680
C6* 68
R2* 100
V2 2Т306В
К Т2
V6 2Т306В
R17 15
R33 820
S7-2
R22 56
V4 2Т306В
V8 2Т602Б
R35 1М
L2
R6 470
R20 1,5к
A
2,3,6,7
C37 0,1
R30 47к
R31 47к
„Плавно"
„Грубо"
У4
V8 Д814А
V9 2С156А
R5 330
R12 270к
R13 6,8к
R16 56
C4 0,1
R30 560
C7 0,047
Плата И22.089.133
R22 3,6к
V1 2Т301Е
R7 8,2к
R9 470
R10 5,6к
C2 1,0
V4 2Т301Е
R19 100
V6 2Т602Б
„Калибровка длительности"
V10 А220
R1 1к
C1 0,047
L1
R11 5,6к
C3 0,1
R17 5,6к
R20 56
R23 7,5к
R26 1к
C9* 47
C10 27
0,6V
R2 1,5к
V2 2Т301А
V3 2Т301А
R14 18к
R18 5,6к
C6 0,047
R24 7,5к
R27 270
X3
R3 180
V11 А220
R21 100
V7 2Т602Б
C8* 430
V5 2Т301Е
R28 1к
„×2"
R4 20
R6 470
R8 2,2к
C5 10,0
R25 3,6к
R29 1к
R15 10к
10В
-10В
-50В
S6
„×0,2"
„×1"

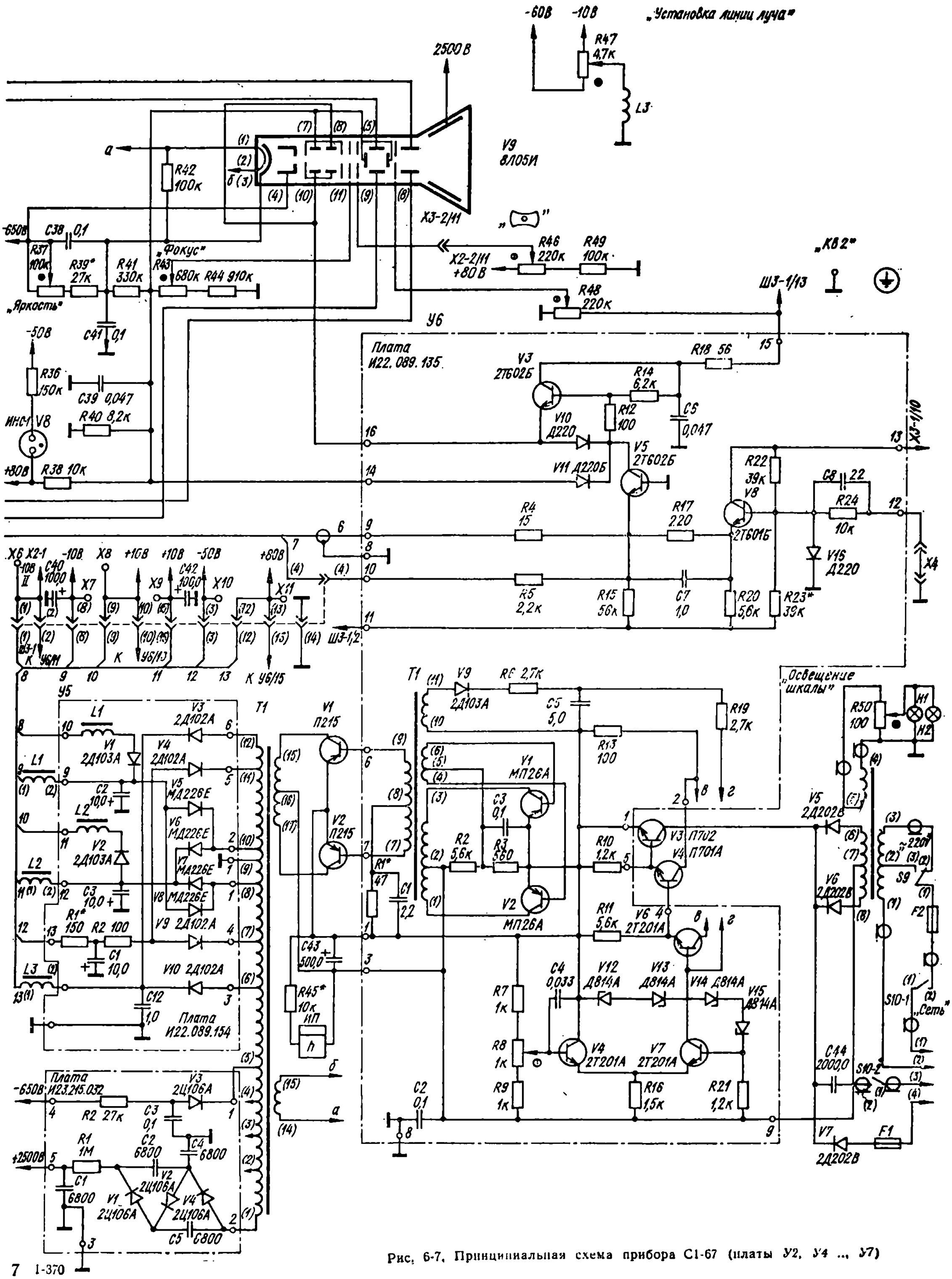

Рис. 6-7. Принципиальная схема прибора С1-67 (платы У2, У4 ..., У7)