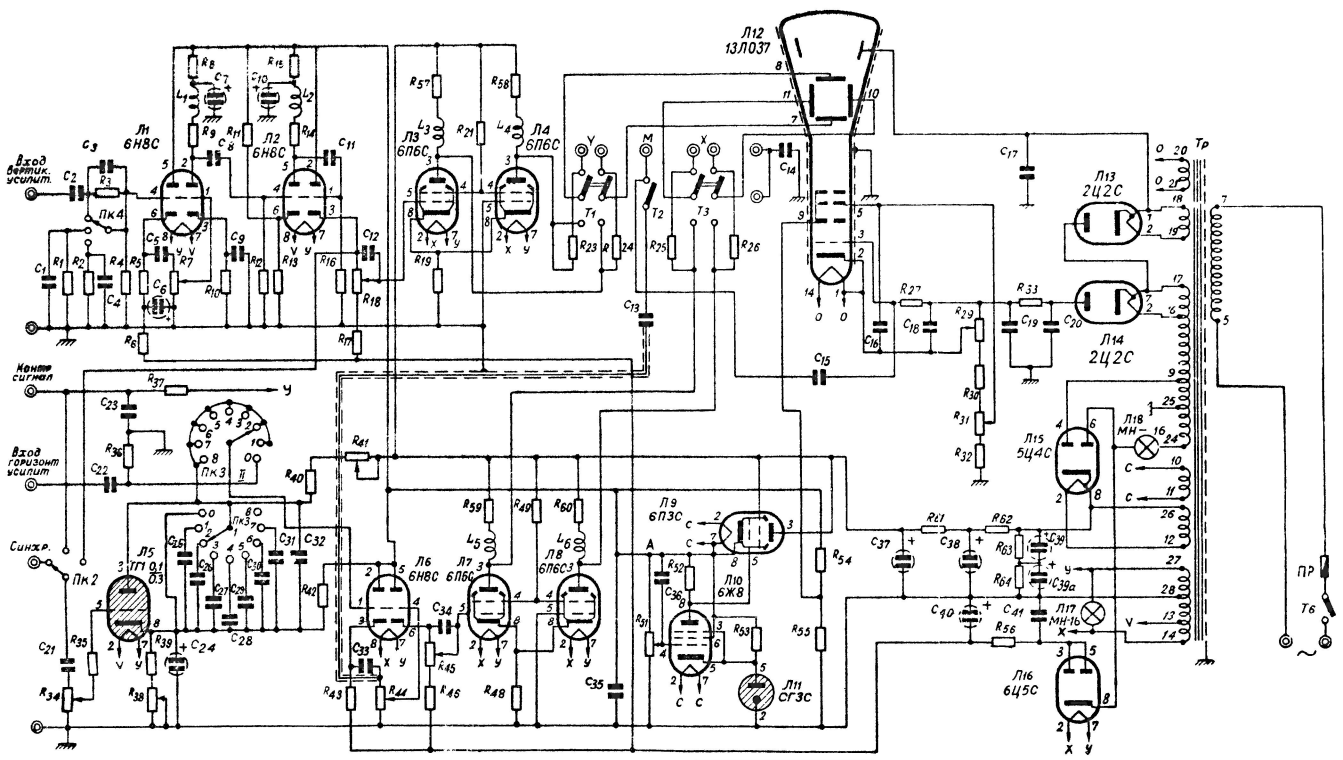


http://metrolog.biz/

| №№ п.п | Наименование | Тип или чертеж | Основн. данные, номинал | К-во | Примеч. |
|---|---|---|---|---|---|
| 1 | 2 | 3 | 4 | 5 | 6 |
| Л1 | Лампа электронная | 6Н8С | | 1 | |
| Л2 | Лампа электронная | 6Н8С | | 1 | |
| Л3 | Лампа электронная | 6П6С | | 1 | |
| Л4 | Лампа электронная | 6П6С | | 1 | |
| Л5 | Тиратрон | ТГ1-0,1/0,3 | | 1 | |
| Л6 | Лампа электронная | 6Н8С | | 1 | |
| Л7 | Лампа электронная | 6П6С | | 1 | |
| Л8 | Лампа электронная | 6П6С | | 1 | |
| Л9 | Лампа электронная | 6П3С | | 1 | |
| Л10 | Лампа электронная | 6Ж8 | | 1 | |
| Л11 | Газовый стабилизатор напряжения | СГ3С | | 1 | |
| Л12 | Электронно-лучевая трубка | 13ЛО37И | | 1 | |
| Л13 | Лампа электронная | 2Ц2С | | 1 | |
| Л14 | Лампа электронная | 2Ц2С | | 1 | |
| Л15 | Лампа электронная | 5Ц4С | | 1 | Возможна замена 5Ц4М |
| Л16 | Лампа электронная | 6Ц5С | | 1 | |
| Л17 | Лампа сигн. миниатюрная | МН-16 | 13,5в-0,18а | 1 | Цоколь Е10 |
| Л18 | » | МН-16 | 13,5в-0,18а | 1 | |
| R1 | Сопротивление | ВС-0,25-1-240к±10% | 240 ком | 1 | |
| R2 | Сопротивление | ВС-0,25-1-20к±10% | 20 ком | 1 | |
| R3 | Сопротивление | ВС-0,5-1-2,0м±10% | 2 мом | 1 | |
| R4 | Сопротивление | ВС-0,5-1-2,0м±10% | 2 мом | 1 | |
| R5 | Сопротивление | ВС-0,5-1-56к±10% | 56 ком | 1 | |
| R6 | Сопротивление | ВС-0,5-1-150к±10% | 150 ком | 1 | |
| R7 | Сопр. переменное | ВК-50-А-0,5вт | 50 ком | 1 | подбир. имеющие плавный подход к нулю |
| R8 | Сопротивление | ВС-1-1-22к±10% | 22 ком | 1 | |
| R9 | Сопротивление | ВС-1-1-8,2к±10% | 8,2 ком | 1 | |
| R10 | Сопротивление | ВС-0,5-1-270±10% | 270 ом | 1 | |
| R11 | Сопротивление | ВС-1-1-56к-±10% | 56 ком | 1 | |
| R12 | Сопротивление | ВС-0,5-1-1,0м±10% | 1 мом | 1 | |
| R13 | Сопротивление | ВС-0,5-1-270±10% | 270 ом | 1 | |
| R14 | Сопротивление | ВС-1-1-8,2к±10% | 8,2 ком | 1 | |
| R15 | Сопротивление | ВС-1-1-22к±10% | 22 ком | 1 | |
| R16 | Сопротивление | ВС-0,5-1-1,0м±10% | 1 мом | 1 | |
| R17 | Сопротивление | ВС-0,5-1-270к±10% | 270 ком | 1 | |
| R18 | Сопр переменное | ВК-20-А-0,5 | 20 ком | 1 | |
| R19 | Сопротивление | ВС-0,5-1-390±10% | 390 ом | 1 | |

| | | | | |
|---|---|---|---|---|
| R21 | Сопротивление | ВС-1-1-150к±10% | 150 ком | |
| R23 | Сопротивление | ВС-0,5-1-560к±10% | 560 ком | |
| R24 | Сопротивление | ВС-0,5-1-560к±10% | 560 ком | |
| R25 | Сопротивление | ВС-0,5-1-560к±10% | 560 ком | |
| R26 | Сопротивление | ВС-0,5-1-560к±10% | 560 ком | |
| R27 | Сопротивление | ВС-0,5-1-100к±10% | 100 ком | |
| R29 | Сопротивление | СП-I-ОС-320А2вт47к | 47 ком | |
| R30 | Сопротивление | ВС-0,5-1-0,22-II | 220 ком | |
| R31 | Сопротивление переменное | СП-I-ОС-320А2вт220к | 220 ком | |
| R32 | Сопротивление | ВС-1-1-470к±10% | 470 ком | |
| R33 | Сопротивление | ВС-1-1-470к±10% | 470 ком | |
| R34 | Сопр. переменное | ВК-100-А-0,5 | 100 ком | |
| R35 | Сопротивление | ВС-0,25-1-10к±10% | 10 ком | |
| R36 | Сопротивление | ВС-0,5-1-5,6м±10% | 5,6 мом | |
| R37 | Сопротивление | ВС-0,25-1-22к±10% | 22 ком | |
| R38 | Сопр. переменное | СП-IIгрIIIА2вт1,5к | 1,5 ком | |
| R39 | Сопротивление | ВС-0,5-1-1к±10% | 1 ком | |
| R40 | Сопротивление | ВС-0,5-1-820к±10% | 820 ком | |
| R41 | Сопр. переменное | СП-I-ОС-320А2вт4,7м | 4700 ком | |
| R42 | Сопротивление | ВС-2-1-39к±10% | 39 ком | |
| R43 | Сопротивление | ВС-0,5-1-220к±10% | 220 ком | |
| R44 | Сопр. переменное | ВК-500-А-0,5 | 500 ком | 1 |
| R45 | Сопр. переменное | ВК-20-А-0,5 | 20 ком | 1 |
| R46 | Сопротивление | ВС-0,5-1-270к±10% | 270 ком | 1 |
| R48 | Сопротивление | ВС-0,5-1-390±10% | 390 ом | 1 |
| R49 | Сопротивление | ВС-1-1-150к±10% | 150 ком | 1 |
| R51 | Сопр. переменное | СП-IIгрIIIА2вт470к | 470 ком | 1 |
| R52 | Сопротивление | ВС-0,5-1-560к±10% | 560 ком | 1 |
| R53 | Сопротивление | ВС-1-1-4,3к±5% | 4,3 ком | 1 |
| R54 | Сопротивление | ВС-0,25-1-100к±10% | 100 ком | 1 |
| R55 | Сопротивление | ВС-0,5-1-180к±10% | 180 ком | 1 |
| R56 | Сопротивление | ВС-2-1-68к±10% | 68 ком | 1 |
| R57 | Сопротивление | ВС-2-1-51к±5% | 51 ком | 2 |
| R58 | Сопротивление | ВС-2-1-51к±5% | 51 ком | 2 |
| R59 | Сопротивление | ВС-2-1-51к±5% | 51 ком | 2 |
| R60 | Сопротивление | ВС-2-1-51к±5% | 51 ком | 2 |
| R61 | Сопротивление | МЛТ-2-300±10% | 300 ом | 1 |
| R62 | Сопротивление | ПЭ-15-1500±5% | 1,5 ком | 1 |
| R63 | Сопротивление | ВС-0,5-1-220к±10% | 220 ком | 1 |
| R64 | Сопротивление | ВС-0,5-1-220к±10% | 220 ком | 1 |
| C1 | Конденсатор | КСО-2-500-Б-150±5% | 150 пф | 1 |
| C2 | Конденсатор | КБГ-МП-2Б-600-0,25±10% | 0,25 мкф | 1 |
| C3 | Конденсатор | КТ-2а-М47-18±10%-3 | 18 пф | 1 |

| | | | | | |
|---|---|---|---|---|---|
| C4 | Конденсатор | КСО-5-500 Б-1800±5% | 1800 пф | 1 | |
| C5 | Конденсатор | МБГО-2-300-1±20% | 1 мкф | 1 | |
| C6 | Конденсатор | КЭ-1а-150-20-М | 20 мкф | 1 | |
| C7 | Конденсатор | КЭ-1а-150-20-М | 20 мкф | 1 | |
| C8 | Конденсатор | КБГ-МП-2Б-200-0,5±10% | 0,5 мкф | 1 | |
| C9 | Конденсатор | КСО-5-500-Б-4700±10% | 4700 пф | 1 | |
| C10 | Конденсатор | КЭ-1-А-150-20 М | 20 мкф | 1 | |
| C11 | Конденсатор | КБГ-МП-2Б-200-0,5±10% | 0,5 мкф | 1 | |
| C12 | Конденсатор | КСО-5-500-Б-4700±10% | 4700 пф | 1 | |
| C13 | Конденсатор | КТ-2а-М47-56±10%-3 | 56 пф | 1 | |
| C14 | » | КБГ-М2-400-0,25±20% | 0,25 мкф | 1 | Разрешается замена на КСО-5-1500-Б-6800-II |
| C15 | » | КБГ-МП-2В-1500-0,01±20% | 0,01 мкф | 1 | |
| C16 | » | КБГ-МП-3б-600-2×0,1±20% | 2×0,1 мкф | 1 | |
| C17 | » | КБГ-МП-2в-1500-0,1±20% | 0,1 мкф | 1 | |
| C18 | » | КБГ-МП-3Б-600-2×0,1±20% | 2×0,1 мкф | | |
| C19 | » | КБГ-МН-2а-1500-2×0,25±20% | 2×0,25 мкф | 1 | |
| C20 | » | КБГ-МН-2а-1500-2×0,25±20% | 2×0,25 мкф | | |
| C21 | » | КБГ-И-200-0,1±20% | 0,1 мкф | 1 | |
| C22 | » | КБГ-И-200-0,1±10% | 0,1 мкф | 1 | |
| C23 | » | КБГ-И-200-0,1±20% | 0,1 мкф | 1 | |
| C24 | » | КЭ-1а-20-20-М | 20 мкф | 1 | |
| C25 | » | МБГО-2-600-1,0±10% | 1 мкф | 1 | |
| C26 | » | МБГО-2-600-0,25±10% | 0,25 мкф | 1 | |
| C27 | » | КБГ-И-400-0,04±10% | 40000 пф | 1 | подбир. при настр. до 45000 пф |
| C28 | » | БГМ-400-0,01±10% | 0,01 мкф | 1 | |
| C29 | » | КСО-5-500-Б-2400±10% | 2400 пф | 1 | |
| C30 | » | КСО-2-500-Б-620±10% | 620 пф | 1 | |
| C31 | » | КСО-2-500-Б-100±5% | 100 пф | 1 | |
| C32 | Конденсатор | КТ-2а-М47-5±10%-3 | 5 пф | 1 | подбир. при настр. 0÷15 пф |
| C33 | Конденсатор | МБГО-2-300-4,0±20% | 4 мкф | 1 | |
| C34 | Конденсатор | КСО-5-500-Б-4700±10% | 4700 пф | 1 | |
| C35 | Конденсатор | МБГО-2-300-1,0±20% | 1 мкф | 1 | |
| C36 | Конденсатор | МБГО-2-300-1,0±20% | 1 мкф | 1 | |
| C37 | Конденсатор | КЭ-2-450-40-М | 40 мкф | 1 | |
| C38 | Конденсатор | КЭ-2-450-20-М | 20 мкф | 1 | |

| | | | | |
|---|---|---|---|---|
| C39 | Конденсатор | КЭ-2-300-30-М | 30 мкф | 1 |
| C39a | Конденсатор | КЭ-2-300-30-М | 30 мкф | 1 |
| C40 | Конденсатор | КЭ-2-450-20-М | 20 мкф | 1 |
| C41 | Конденсатор | МБГО-2-600-1,0±20% | 1 мкф | 1 |
| Пр | Предохранитель плавкий труб. | ПЦ-30-1 | 1А | 1 |
| 1 | Катушка индук. | Д5.573.078 | | |
| 2 | » | Д5.573.078 | | |
| 3 | » | Д5.573.078 | | |
| 4 | » | Д5.573.078 | | |
| 5 | » | Д5.573.079 | | |
| 6 | » | Д5.573.079 | | |
| ТР-1 | Силовой тр-р | ЕЕ4.705.009 | | |
| ПК-1 | Переключатель галетный | ЕЕ3.600.045 | | |
| ПК-2 | Переключатель галетный | ЕЕ3.600.042 | | |
| ПК-3 | Переключатель галетный | ЕЕ3.600.043 | | |
| Т1 | Переключатель двухполюсный | НИО.360.606 | | |
| Т2 | Переключатель однополюсный | НИО.360.606 | | |
| Т3 | Переключатель двухполюсный | НИО.360.606 | | |
| Т6 | Переключатель однополюсный | НИО.360.606 | | |