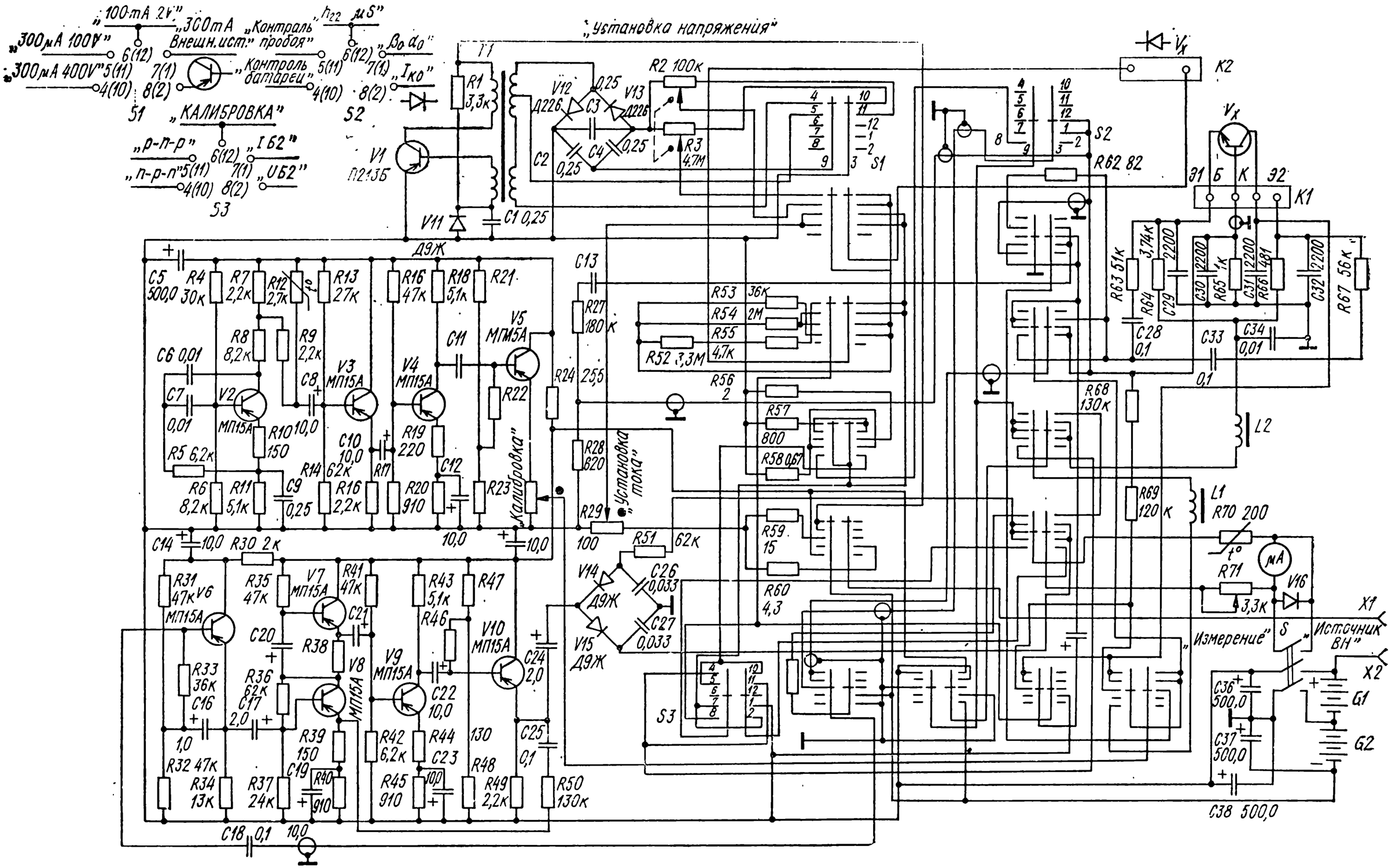
„100mA 2V"
„300mA 100V"
„300mA 400V"
„300mA Внешн.ист."
„Контраль пробоя"
„Контроль батареи"
„h22 μS"
„β0 α0"
„Iко"
S1
S2
„КАЛИБРОВКА"
„p-n-p"
„n-p-n"
„IБ2"
„UБ2"
S3
V1 П213Б
T1
R1 3,3к
V11
C1 0,25
V12 Д226
V13 Д226
C2
C3
C4
0,25
R2 100к
R3 4,7М
„Установка напряжения"
Д9Ж
C5 500,0
R4 30к
R7 2,2к
R12 2,7к
R13 27к
R16 47к
R18 5,1к
R21
C6 0,01
C7 0,01
R8 8,2к
R9 2,2к
C8 10,0
V2 МП15А
V3 МП15А
V4 МП15А
V5 МП15А
C11
R22
R10 150
R19 220
R5 6,2к
R6 8,2к
R11 5,1к
C9 0,25
R14 62к
R16 2,2к
R17
R20 910
C12
R23
„Калибровка"
C13
R27 180к
R24 25,5
R28 620
„Установка тока"
R29 100
R51 62к
C14 10,0
R30 2к
R31 47к
V6 МП15А
R35 47к
V7 МП15А
R41 47к
R43 5,1к
R47
C20
C21
R38
R46
V10 МП15А
V8 МП15А
V9 МП15А
C24 2,0
R33 36к
R36 62к
C16 1,0
C17 2,0
C22 10,0
R39 150
R42 6,2к
R44 130
C25 0,1
R32 47к
R34 13к
R37 24к
C19
R40 910
R45 910
C23 10,0
R48
R49 2,2к
R50 130к
C18 0,1
10,0
V14 Д9Ж
V15 Д9Ж
C26 0,033
C27 0,033
R53 36к
R54 2М
R55 4,7к
R52 3,3М
R56 2
R57 800
R58 0,67
R59 15
R60 4,3
S3
R62 82
R63 51к
R64 3,74к
C29 2200
C28 0,1
C30 2200
R65 1к
C31 2200
R66 4,81
C32 2200
R67 56к
C33 0,1
C34 0,01
R68 130к
R69 120к
L2
L1
R70 200
R71 3,3к
V16
mA
X1
X2
„Измерение"
„Источник ВН"
G1
G2
C36 500,0
C37 500,0
C38 500,0
K1
K2
Vx
Э1
Б
К
Э2