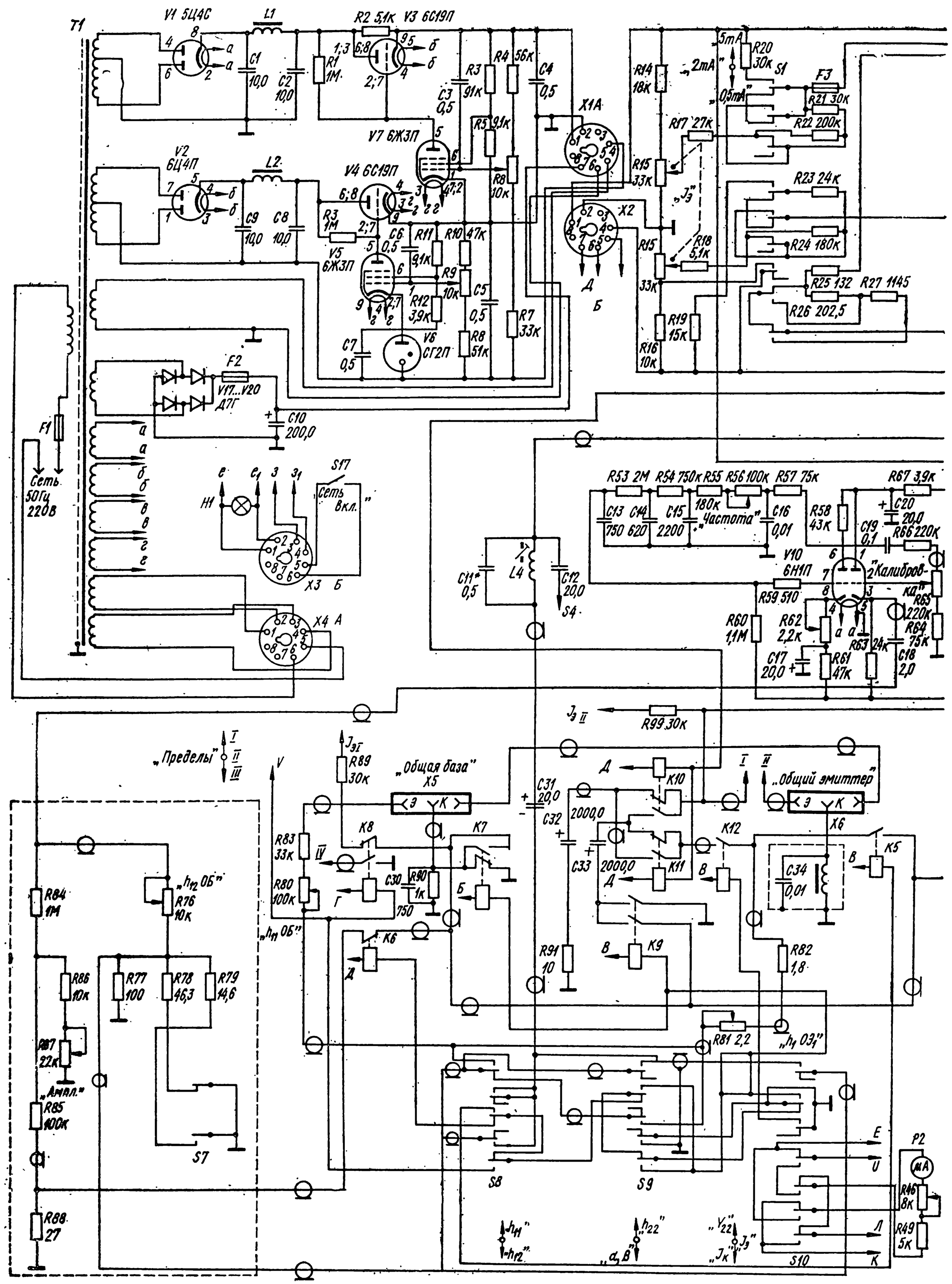
T1
V1 5Ц4С
L1
R2 5,1к
V3 6С19П
C1 10,0
C2 10,0
R1 1М
C3 0,5
R3 91к
R4 56к
C4 0,5
V7 6Ж3П
R5 9,1к
R8 10к
X1A
V2 6Ц4П
L2
V4 6С19П
C9 10,0
C8 10,0
R3 1М
V5 6Ж3П
C6 0,5
R11 9,1к
R10 47к
R9 10к
C5 0,5
R12 3,9к
R7 33к
R8 51к
C7 0,5
V6 СГ2П
F2
V17...V20 Д7Г
C10 200,0
F1
Сеть 50Гц 220В
S17 Сеть Вкл.
H1
X3 Б
X4 А
X2
Д
Б
R14 18к
R15 33к
R17 27к
R15 33к
R18 5,1к
R19 15к
R16 10к
5mA
2mA
0,5mA
R20 30к
S1
F3
R21 30к
R22 200к
R23 24к
R24 180к
R25 132
R27 1145
R26 202,5
R53 2М
R54 750к
R55 180к
R56 100к
R57 75к
R67 3,9к
C13 750
C14 620
C15 2200
C16 0,01
R58 43к
C19 0,1
C20 20,0
R66 220к
V10 6Н1П
R59 510
R60 1,1М
R62 2,2к
R61 47к
R63 24к
C17 20,0
C18 2,0
R65 220к
R64 75к
„Калибровка"
C11* 0,5
L4
C12 20,0
S4
R99 30к
„Пределы"
R89 30к
„Общая база"
X5
C31 20,0
C32 2000,0
C33 2000,0
K10
K11
K12
„Общий эмиттер"
X6
K5
C34 0,01
R83 33к
R80 100к
K8
K7
C30
R90 1к
750
K6
R91 10
K9
R82 1,8
R84 1М
„h12 ОБ"
R76 10к
R86 10к
R77 100
R78 46,3
R79 14,6
R87 22к
„Ампл."
R85 100к
S7
R81 2,2
„h11 ОЭ"
S8
S9
S10
E
U
Л
K
P2
R46 8к
R49 5к
R88 27
„h11"
„h12"
„h22"
„a, B"
„Y22"
„Jк"
„Jэ"

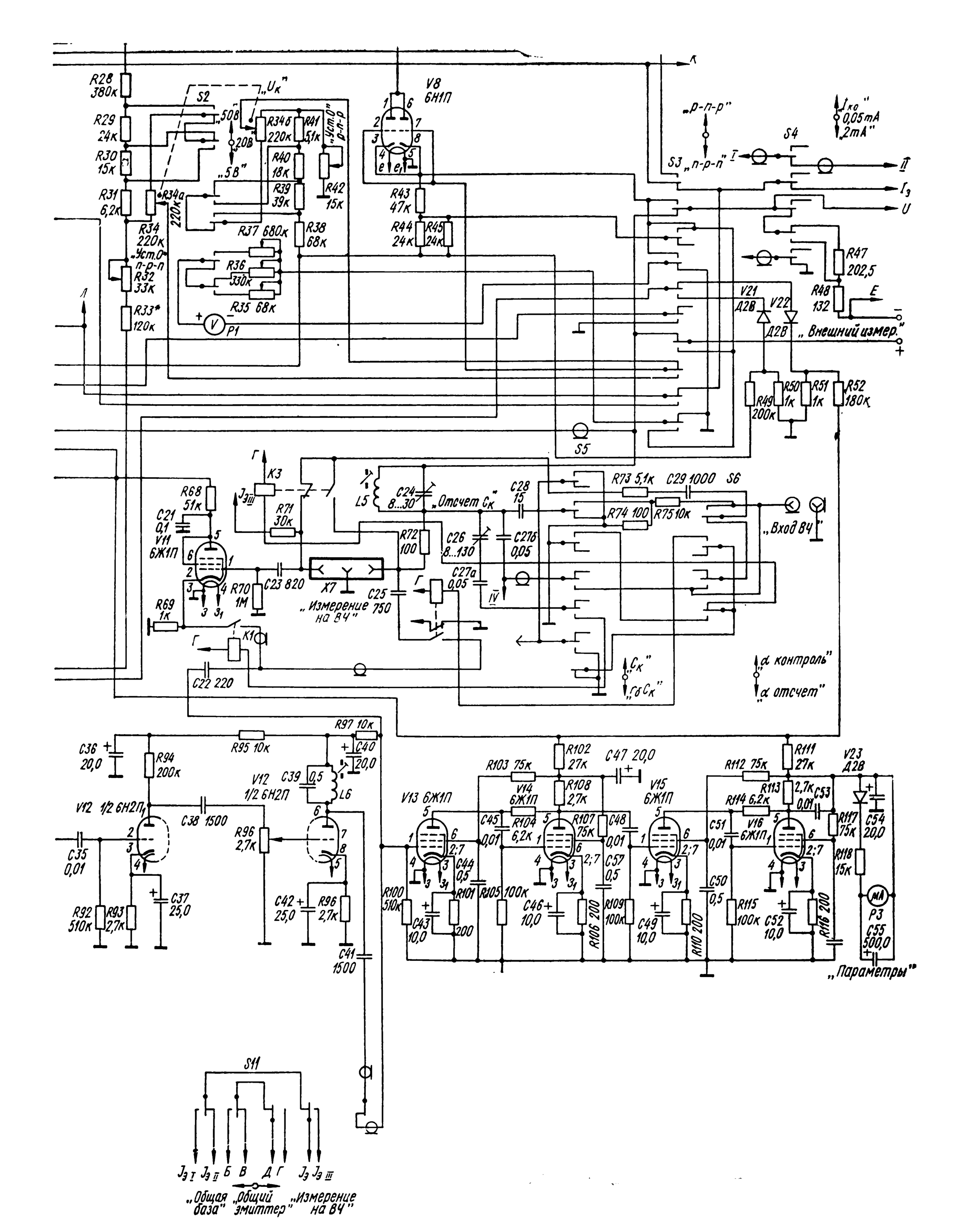
R28 380к
R29 24к
R30 15к
R31 6,2к
R34 220к
„Уст.0" n-p-n
R32 33к
R33* 120к
S2
„Uк"
„50В"
„20В"
„5В"
R34б 220к
R41 51к
„Уст.0" p-n-p
R40 18к
R39 39к
R42 15к
R34а 220к
R37 680к
R38 68к
R36 330к
R35 68к
P1
V8 6Н1П
R43 47к
R44 24к
R45 24к
„p-n-p"
S3 „n-p-n"
S4
„Iко" 0,05mA „2mA"
R47 202,5
R48 132
E
V21 Д2В
V22 Д2В
„Внешний измер."
R49 200к
R50 1к
R51 1к
R52 180к
S5
R68 51к
C21 0,1
V11 6Ж1П
K3
R71 30к
L5
C24 8...30
„Отсчет Cк"
C28 15
R72 100
C26 8...130
C27б 0,05
C27а 0,05
R73 5,1к
C29 1000
S6
R74 100
R75 10к
„Вход ВЧ"
R70 1М
C23 820
X7
„Измерение на ВЧ"
C25 750
R69 1к
K1
C22 220
„Cк"
„Гб Cк"
„α контроль"
„α отсчет"
C36 20,0
R94 200к
R95 10к
R97 10к
C40 20,0
V12 1/2 6Н2П
C39 0,5
L6
C38 1500
C35 0,01
R96 2,7к
C37 25,0
R92 510к
R93 2,7к
C42 25,0
R96 2,7к
C41 1500
V13 6Ж1П
R100 510к
C43 10,0
C44 0,5
R101 200
R103 75к
R102 27к
C47 20,0
V14 6Ж1П
R104 6,2к
R108 2,7к
C45 0,01
R105 100к
R107 75к
C48 0,01
C46 10,0
R106 200
V15 6Ж1П
C57 0,5
R109 100к
C49 10,0
R110 200
R112 75к
R111 27к
V23 Д2В
R113 2,7к
C53 0,01
R114 6,2к
V16 6Ж1П
C51 0,01
R117 75к
C54 20,0
R118 15к
C50 0,5
R115 100к
C52 10,0
R116 200
P3
C55 500,0
„Параметры"
S11
Jэ I Jэ II Б В Д Г Jэ Jэ III
„Общая база"
„Общий эмиттер"
„Измерение на ВЧ"