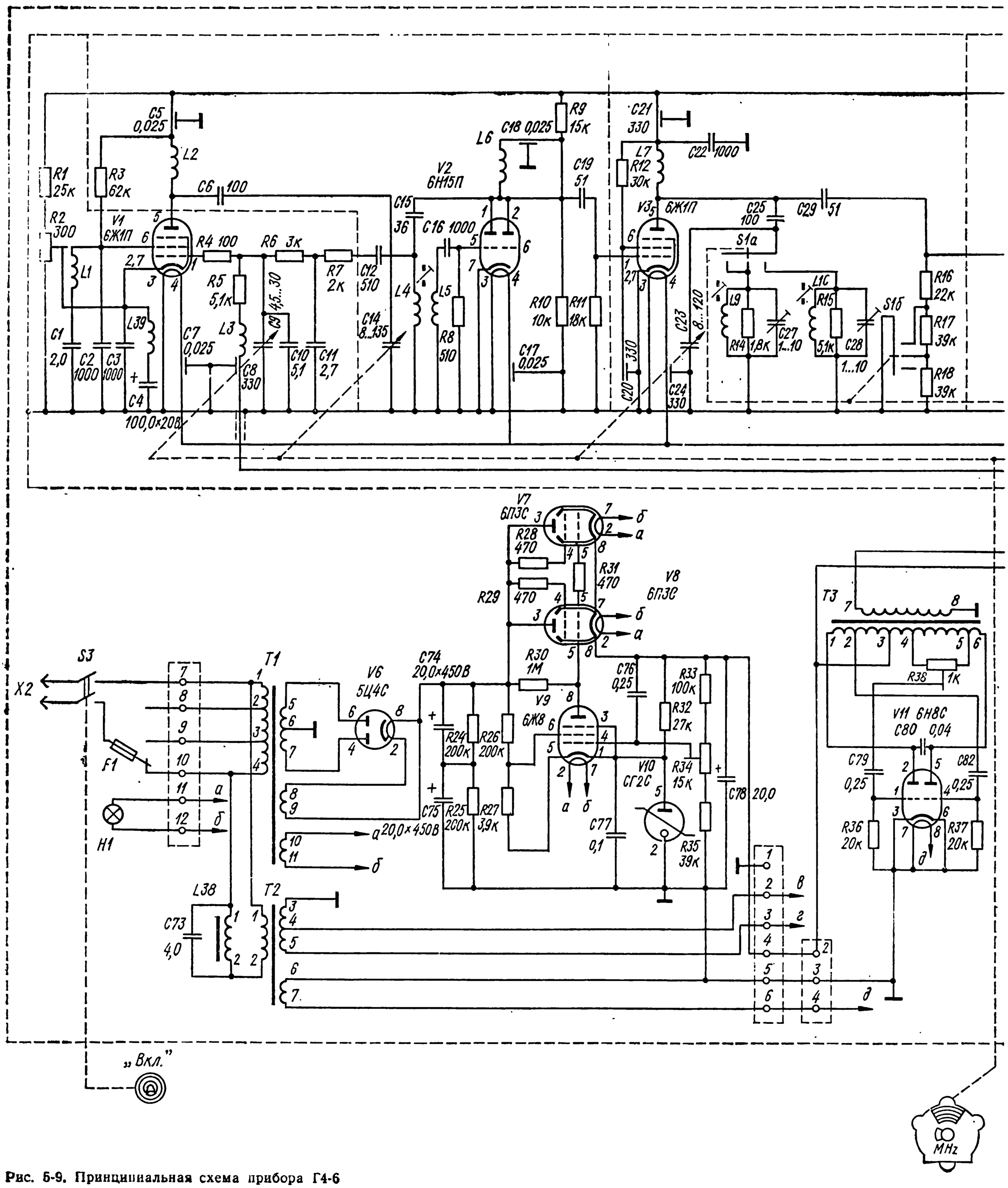

Рис. 5-9. Принципиальная схема прибора Г4-6

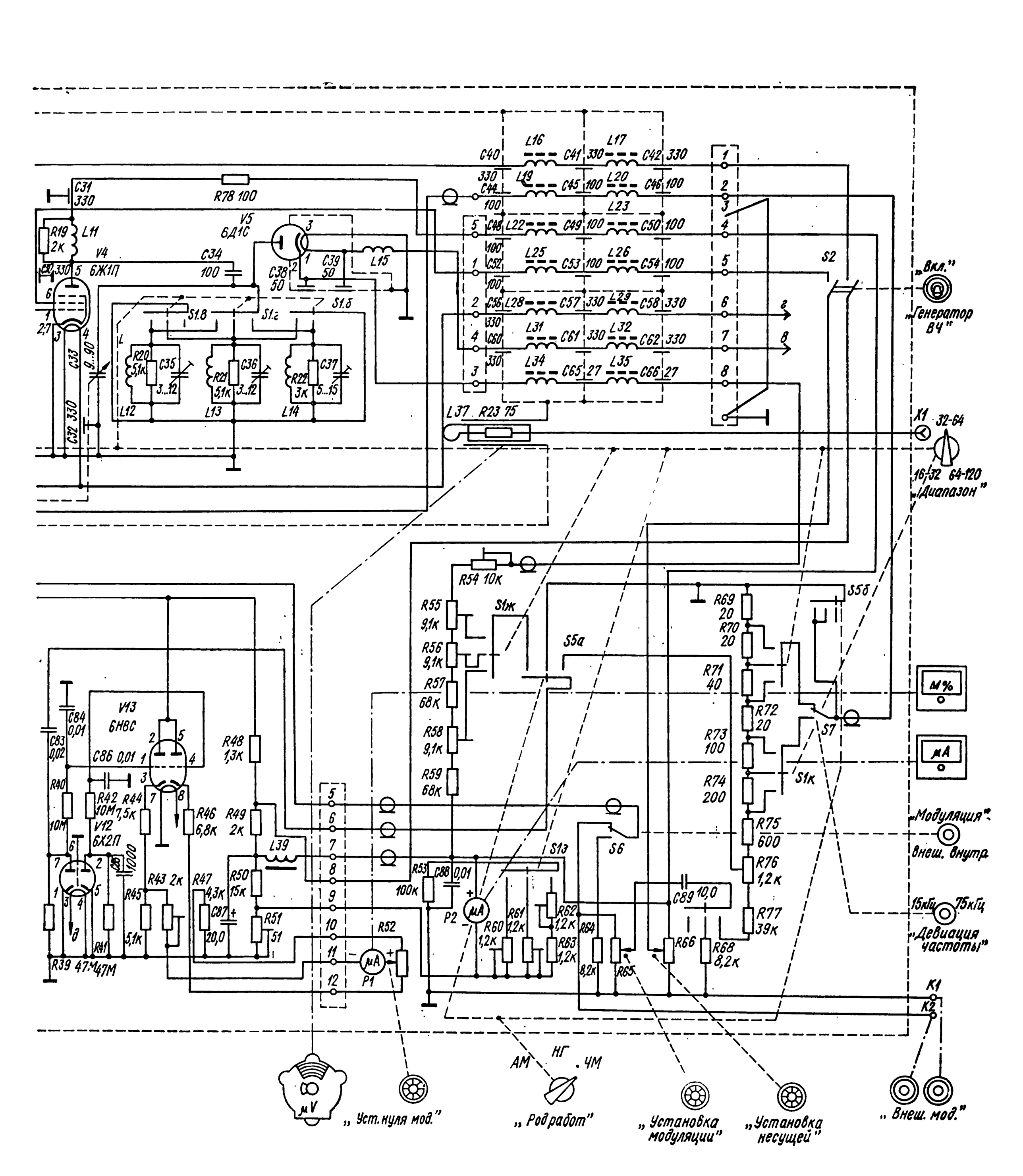
V5
6Д1С
V4
6Ж1П
V13
6Н8С
V12
6Х2П
R78 100
C31 330
R19 2к
L11
C34 100
C38 50
C39 50
L15
S1.в
S1.г
S1.б
R20 5,1к
C35 3...12
R21 5,1к
C36 3...12
R22 3к
C37 5...15
L12
L13
L14
C33 9...90
C32 330
L37 R23 75
L16
L17
L19
L20
L22
L23
L25
L26
L28
L29
L31
L32
L34
L35
C40
C41 330
C42 330
C44 330
C45 100
C46 100
C48 100
C49 100
C50 100
C52 100
C53 100
C54 100
C56 330
C57 330
C58 330
C60 330
C61 330
C62 330
C65 27
C66 27
S2
„Вкл."
„Генератор В4"
X1
32-64
16÷32 64-120
„Диапазон"
R54 10к
R55 9,1к
R56 9,1к
R57 68к
R58 9,1к
R59 68к
S1ж
S5а
S5б
R69 20
R70 20
R71 40
R72 20
R73 100
R74 200
R75 600
R76 1,2к
R77 39к
S7
S1к
M%
μA
„Модуляция"
Внеш. внутр.
15кГц 75кГц
„Девиация частоты"
K1
K2
C84 0,01
C83 0,02
C86 0,01
R40 10М
R42 10М
R44 7,5к
R46 6,8к
R48 1,3к
R49 2к
L39
R43 2к
R45 5,1к
R47 4,3к
C87 20,0
R50 15к
R51 51
R52
P1
R53 100к
C88 0,01
P2
R60 1,2к
R61 1,2к
R62 1,2к
R63 1,2к
S13
S6
R64 8,2к
R65
C89 10,0
R66
R68 8,2к
R39 47М
R41 47М
C85 1000
АМ
НГ
ЧМ
„Уст. нуля мод."
„Ред работ"
„Установка модуляции"
„Установка несущей"
„Внеш. мод."