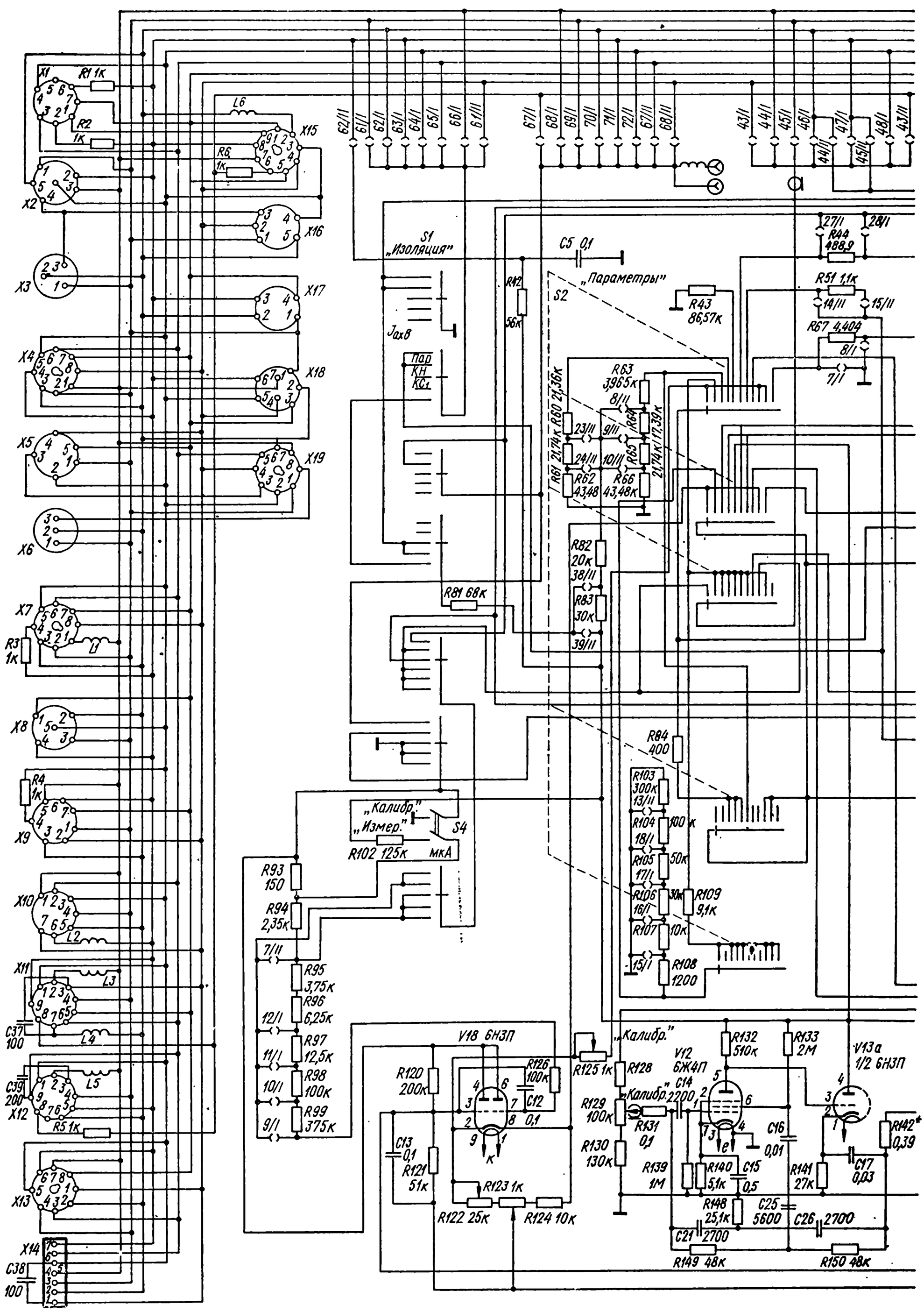
X1
R1 1к
R2 1к
X2
X3
X4
X5
X6
X7
R3 1к
X8
R4 1к
X9
X10
X11
C37 100
C39 200
X12
R5 1к
X13
X14
C38 100
L6
X15
R6 1к
X16
X17
X18
X19
L1
L2
L3
L4
L5
S1 „Изоляция"
Jax8
Пар
КН
КС1
C5 0,1
„Параметры"
S2
R42 56к
R43 86,57к
R44 488,9
R51 1,1к
R67 4,404
R63 3,965к
R64
R65
R66 43,48к
R60 21,36к
R61 21,74к
R62 43,48
21,74к/17,39к
R82 20к
R83 30к
R81 68к
R84 400
R103 300к
R104 100к
R105 50к
R106 30к
R107 10к
R108 1200
R109 9,1к
„Калибр."
„Измер."
S4
R102 125к
мкА
R93 150
R94 2,35к
R95 3,75к
R96 6,25к
R97 12,5к
R98 100к
R99 375к
V18 6Н3П
R120 200к
R121 51к
C13 0,1
R122 25к
R123 1к
R124 10к
R126 100к
C12 0,1
R125 1к
R128
R129 100к
R130 130к
R131 0,1
C14 2200
V12 6Ж4П
R132 510к
R133 2М
C16 0,01
R139 1М
R140 5,1к
C15 0,5
R148 25,1к
C25 5600
C26 2700
C21 2700
R149 48к
R150 48к
V13а 1/2 6Н3П
R141 27к
C17 0,03
R142* 0,39

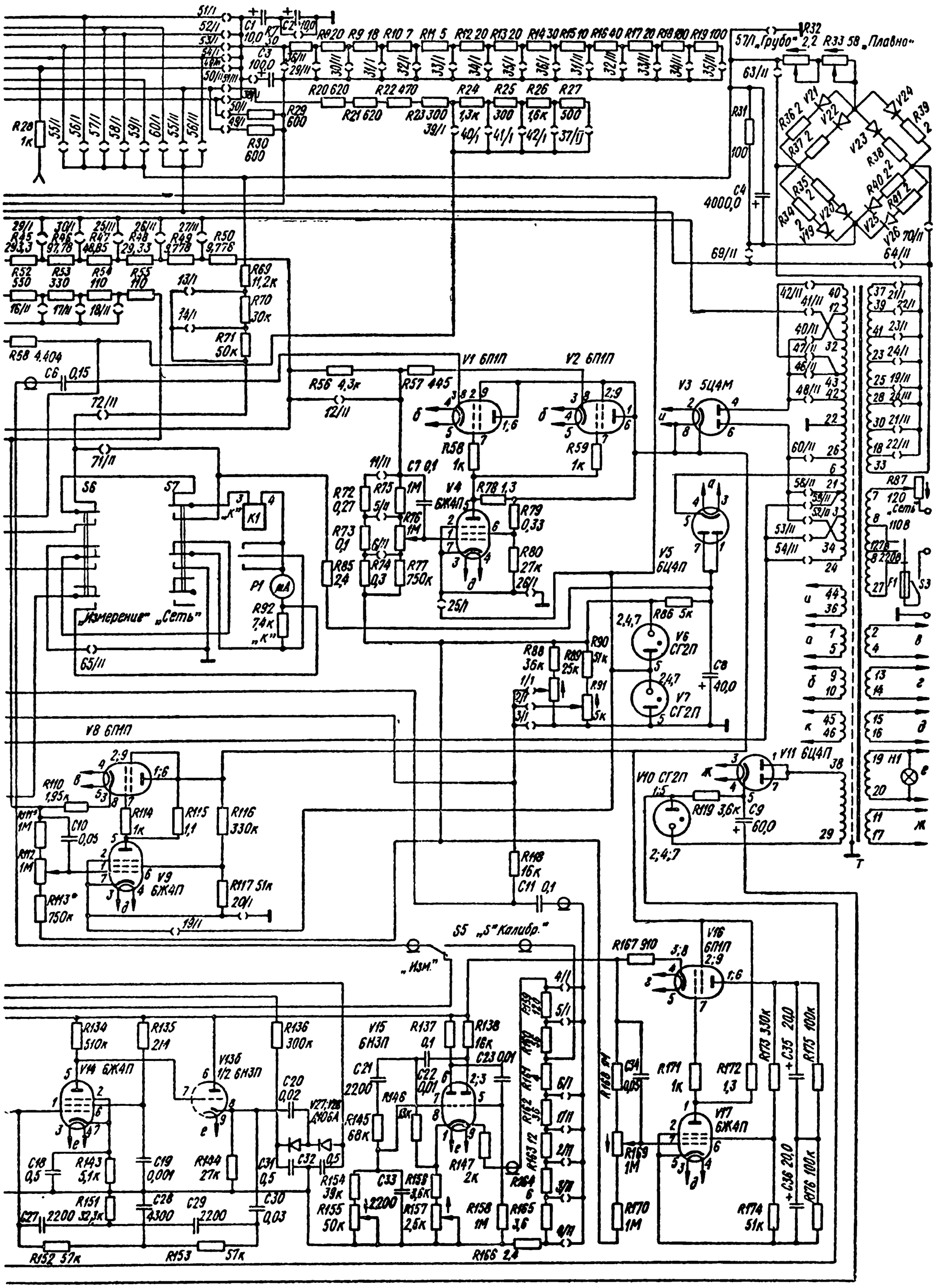
„Грубо"
„Плавно"
„Измерение"
„Сеть"
„Сеть"
„Калибр."
„Изм."
V1 6П1П
V2 6П1П
V3 5Ц4М
V4 6К4П
V5 6Ц4П
V6 СГ2П
V7 СГ2П
V8 6П1П
V9 6Ж4П
V10 СГ2П
V11 6Ц4П
V14 6Ж4П
V15 6Н3П
V16 6П1П
V17 6Ж4П