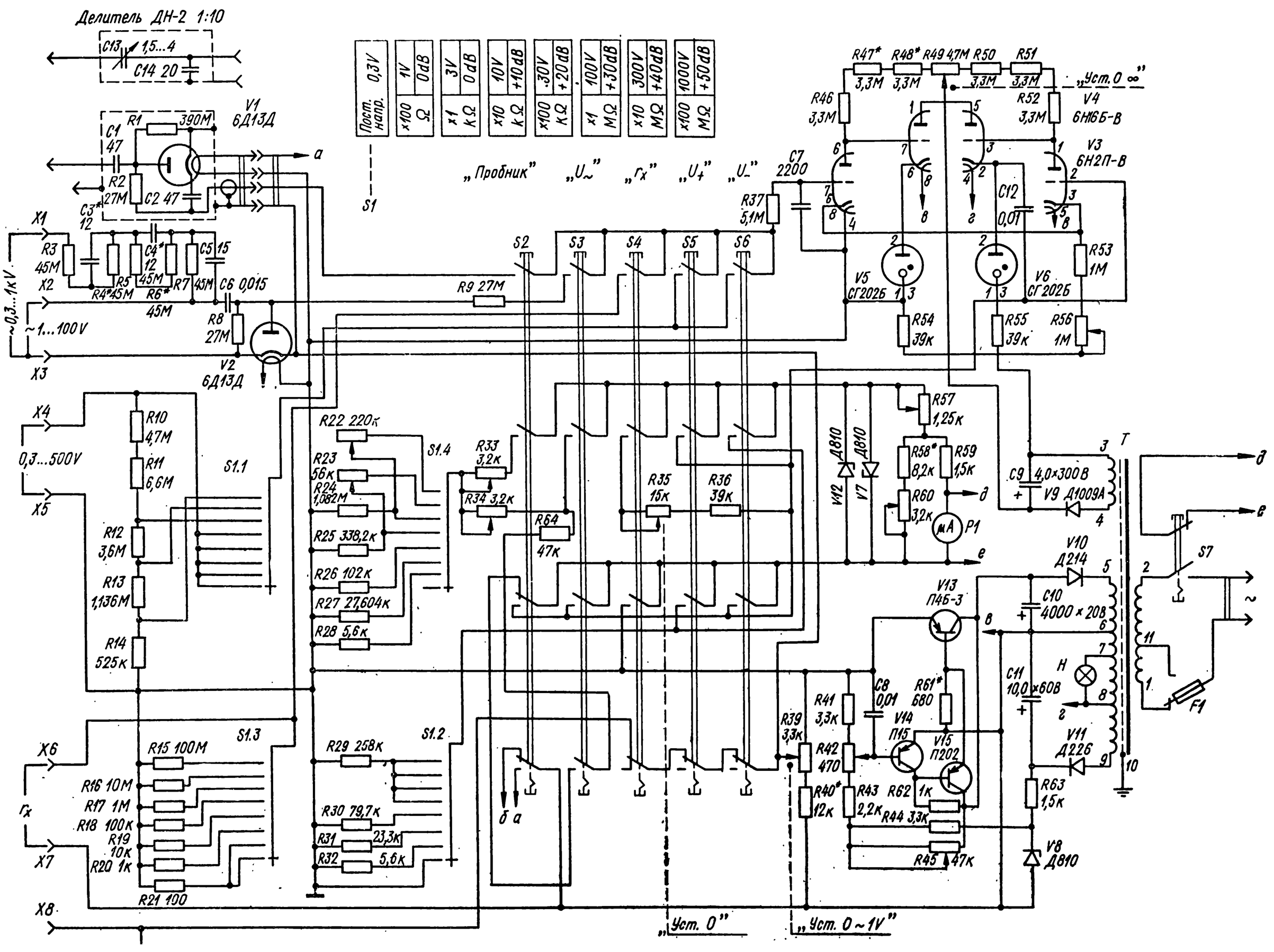
Делитель ДН-2 1:10
C13 1,5...4
C14 20
V1 6Д13Д
R1 390M
C1 47
R2 27M
C2 47
C3* 12
X1
X2
X3
R3 45M
R4* 45M
R5 45M
R6* 45M
R7 45M
C4* 12
C5 15
C6 0,015
R8 27M
V2 6Д13Д
~0,3...1kV
~1...100V
X4
X5
0,3...500V
R10 4,7M
R11 6,6M
R12 3,6M
R13 1,136M
R14 525k
S1.1
R22 220k
R23 56k
R24 1,082M
R25 338,2k
R26 102k
R27 27,604k
R28 5,6k
S1.4
R33 3,2k
R34 3,2k
R64 47k
X6
Гх
X7
X8
R15 100M
R16 10M
R17 1M
R18 100k
R19 10k
R20 1k
R21 100
S1.3
R29 258k
R30 79,7k
R31 23,3k
R32 5,6k
S1.2
Пост. напр. 0,3V
1V 0dB
3V 0dB
10V +10dB
30V +20dB
100V +30dB
300V +40dB
1000V +50dB
×100 Ω
×1 kΩ
×10 kΩ
×100 kΩ
×1 MΩ
×10 MΩ
×100 MΩ
S1
„Пробник"
„U~"
„Гх"
„U+"
„U-"
S2
S3
S4
S5
S6
R9 27M
R37 5,1M
C7 2200
R47* 3,3M
R48* 3,3M
R49 4,7M
R50 3,3M
R51 3,3M
R46 3,3M
R52 3,3M
„Уст. 0 ∞"
V4 6Н16Б-В
V3 6Н2П-В
C12 0,01
R53 1M
V5 СГ202Б
V6 СГ202Б
R54 39k
R55 39k
R56 1M
R57 1,25k
R58* 8,2k
R59 1,5k
R60 3,2k
P1
Д810
V12
V7
R35 15k
R36 39k
C9 4,0×300В
V9 Д1009А
T
V10 Д214
C10 4000×20В
V13 П4Б-3
C11 10,0×60В
H
F1
S7
R39 3,3k
R41 3,3k
R42 470
R40* 12k
C8 0,01
R61* 680
V14 П15
V15 П202
R43 2,2k
R62 1k
R44 3,3k
R45 47k
V11 Д226
R63 1,5k
V8 Д810
„Уст. 0"
„Уст. 0~1V"